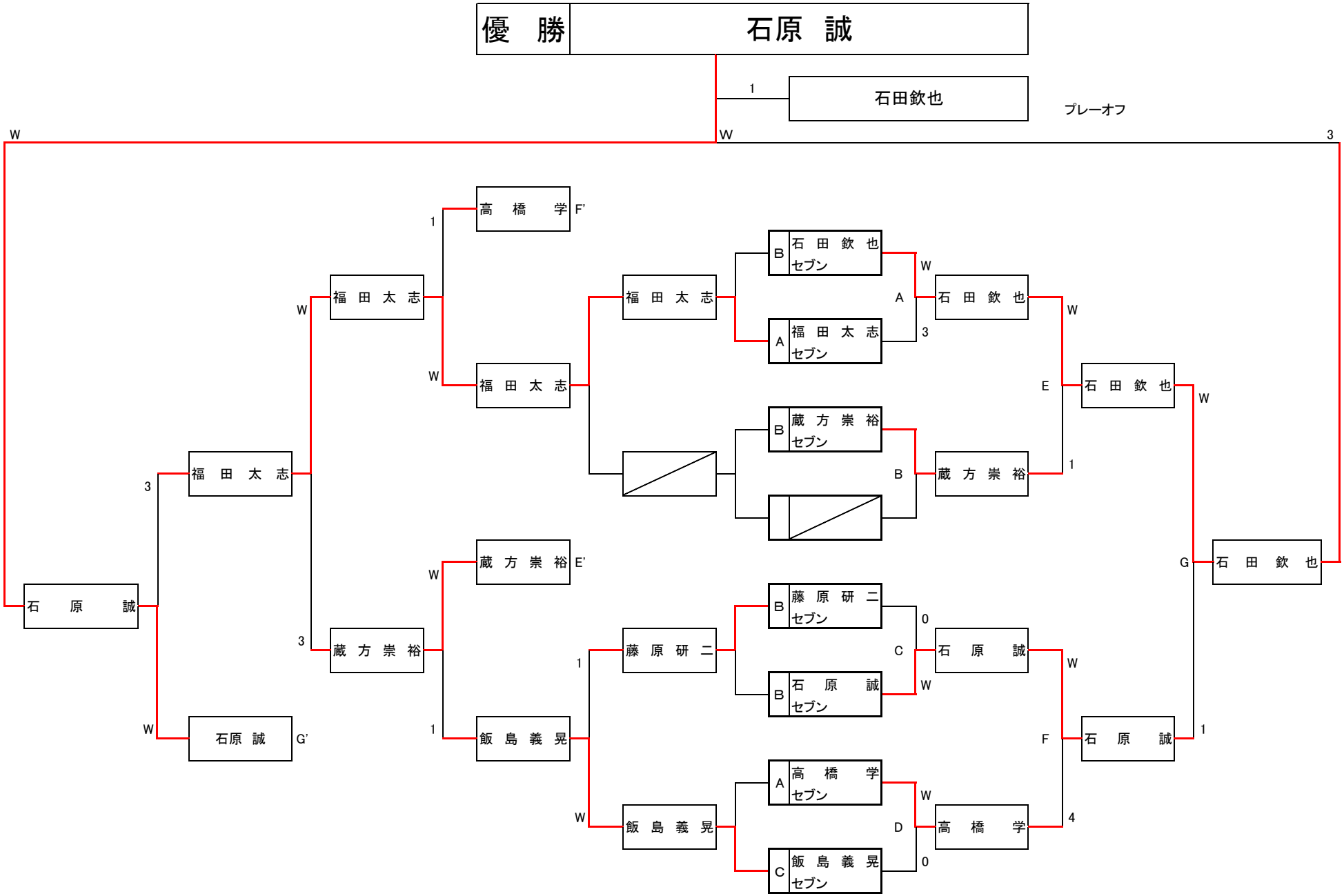2008年10月18日　セブンマンスリーABC級戦